Wellmix NBW 150-125-200-5,5/4-380-G-BQQE

Горизонтальный одноступенчатый моноблочный насос

18.12.2025

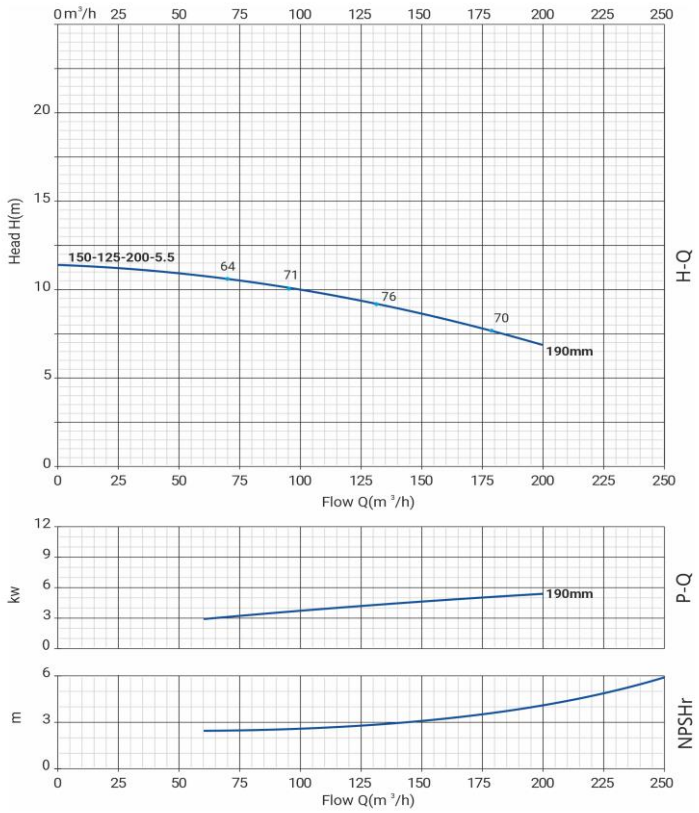

Общие сведения:	
Наименование	NBW 150-125-200-5,5/4-G
Артикул	21069875
Типа насоса	моноблочный
Код торцевого уплотнения	BQQE
Номинальный расход, м³/ч	132
Номинальный напор, м	9,5
Максимальный напор, м	11,4
Масса насоса, кг	107
Перекачиваемая среда:	
Рабочая жидкость	вода, этиленгликоль до 50%
Диапазон температур, °C	-20… +120 C
Материалы:	
Рабочее колесо	чугун HT200
Корпус насоса	чугун HT200
Фонарь	чугун HT200
Монтаж:	
Тип соединения	фланцевое DIN
Диаметр всасывающего патрубка	150
Диаметр напорного патрубка	125
Максимальное давление	PN 16
Температура окр. среды, °C	-10…+50
Электродвигатель:	
Номинальная мощность P2, кВт	5,5
Частота вращения вала, об/мин	1450
Количество полюсов	4
Частота питающей сети, Гц	50
Напряжение питания, В	380/660 Δ/Y
Номинальный ток, А	11,1/6,4 Δ/Y
Пусковой ток, А (380В)	87,7
Класс энергоэффективности	IE2
Степень пылевлагозащиты	IP55
Класс изоляции	F
Встроенная защита двигателя	нет

Параметры насоса рассчитаны для чистой воды
плотностью 998,2 кг/м³, температурой 20 °C, вязкостью 1 мм²/с

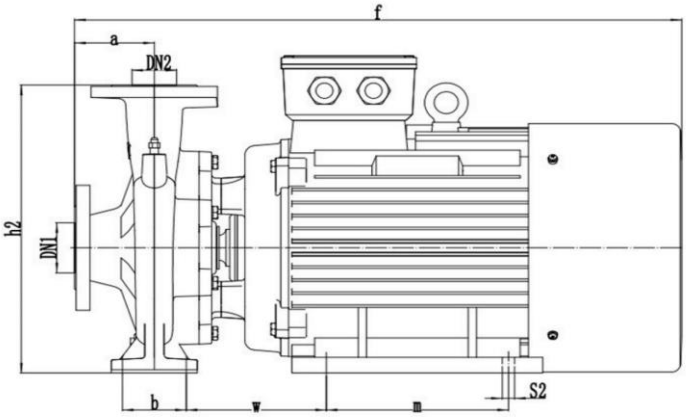

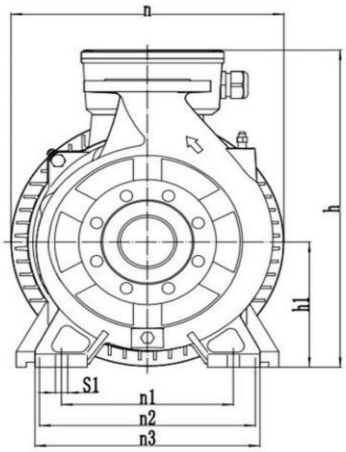

a	f	h	h1	h2	n	n1	n2	n3	b	w	m	s1'	s2'
145	718	550	250	550	431	320	216	404	110	191	140	20	12