Wellmix CV 150-4-2 (IE3)

Вертикальный многоступенчатый центробежный насос

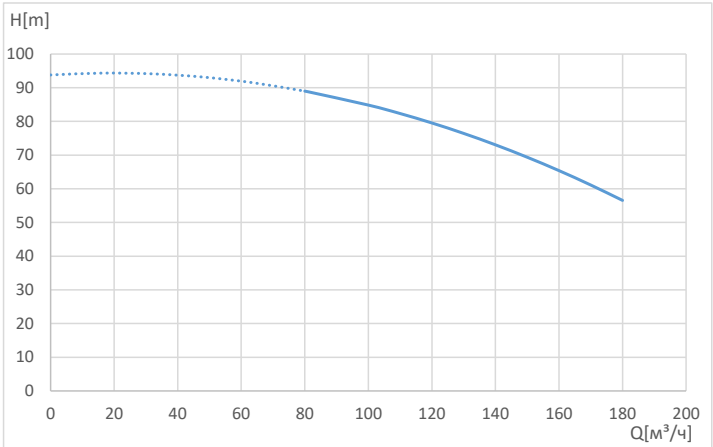

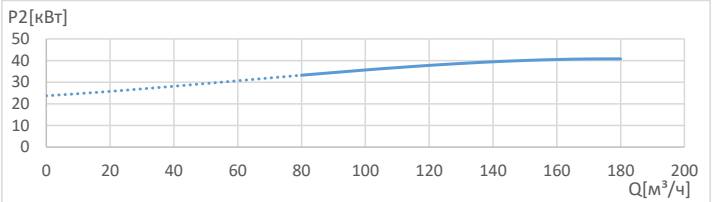

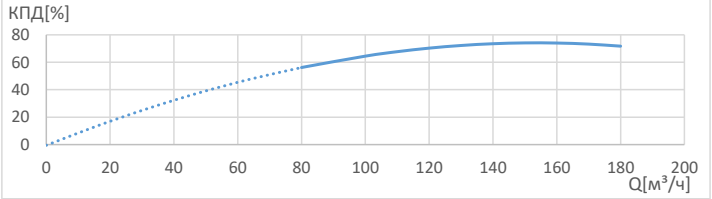

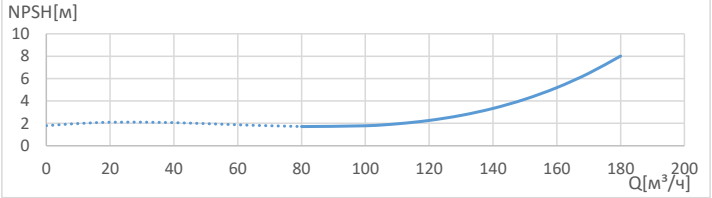

Общие сведения:	
Наименование	CV 150-4-2 (IE3)
Артикул	25019746
Общее количество рабочих колёс	4
В том числе количество рабочих колёс уменьшенного диаметра	2
Код торцевого уплотнения	HQCV
Номинальный расход, м³/ч	150
Номинальный напор, м	71
Максимальный напор, м	95
Масса*, кг	502*
Перекачиваемая среда:	
Рабочая жидкость	вода
Диапазон температур, °C	-20… +120 C
Плотность, кг/м³	998,2 (при +20° C)
Материалы:	
Головная часть насоса	чугун ASTM 25B
Рабочее колесо	нержавеющая сталь AISI 556
Блок рабочих колёс	нержавеющая сталь AISI 556
Основание	чугун ASTM 25B
Монтаж:	
Тип соединения	фланцевое
Размер трубного соединения	150
Макс. рабочее давление, бар	25
Максимальная температура окружающей среды, °C	+40
Электродвигатель:	
Номинальная мощность, кВт	45
Частота питающей сети, Гц	50
Номинальное напряжение, В	3x380
Номинальный ток, А	80,8
Номинальная скорость, об/мин	2900
Количество полюсов	2
Степень защиты	IP55
Класс энергоэффективности	IE3

*масса насоса указана приблизительно

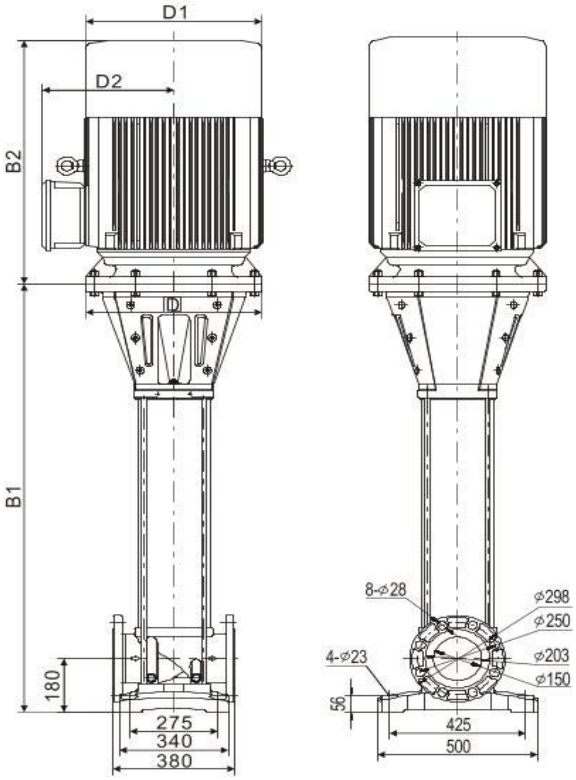

B1	B2	B1+B2	D1	D2
1294	702	1996	450	340